MANUFATTI IN CEMENTO
VENETA PREFABBRICATI
Strada Nazionale Romea, 80 - 45010 ROSOLINA (Rovigo) - Tel. 0426.337027 r.a. - Fax 0426.337577
www.venetaprefabbricati.it - *general info:* info@venetaprefabbricati.it

SCHEDA TECNICA PRODOTTO

Condensagrassi monolitico D80 – Elemento di fondo

Cod. prodotto **48.002**
Data 30/05/2011
Revisione 0

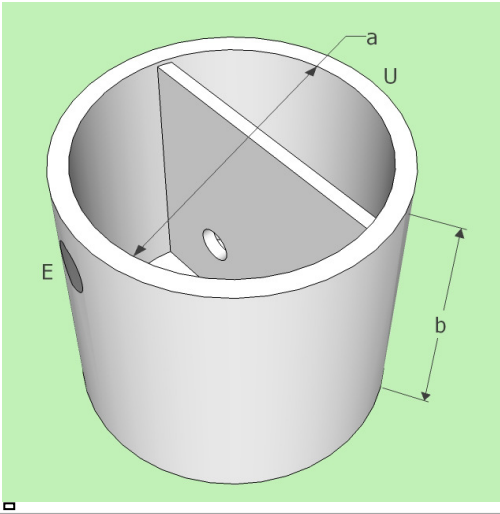

Dim. [cm]		Note
a	80	
b	90	
Peso in kg		500
Volume lordo mc.		0.340
Litri		340

PIANTA

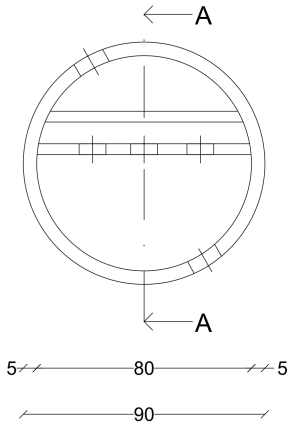

SEZIONE A-A

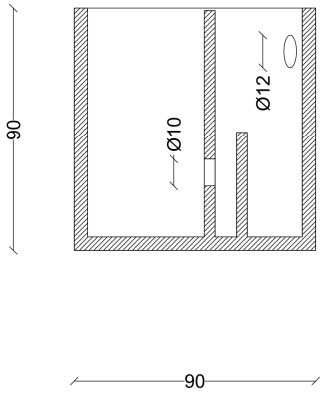

Voce di capitolato

Fornitura e posa in opera di condensagrassi monolitico D80, di dimensioni idonee al trattamento di acque reflue di 6 persone. Il prodotto è costituito interamente in calcestruzzo armato di cemento C32/40 (ex425 Rck) , con acciaio ad aderenza migliorata in barre tonde tipo B450C (ex FeB44K), controllato in stabilimento, del tipo saldabile.

Indicazioni di posa in sicurezza

Per movimentazione e posa, si raccomanda DI UTILIZZARE LE PINZE DI SOLLEVAMENTO, imbragature o altri sistemi contenuti nel PSC e secondo il DLGS n° 81/2008, non adoperare unicamente i fori o anelli di sollevamento in quanto questi servono in aggiunta ai sistemi di trattenuta. Fare comunque riferimento alle prescrizioni della legislazione in materia di sicurezza. La Ditta declina ogni responsabilità per un uso diverso da quello descritto.

Schema di posa

Lo scavo va eseguito a profondità adeguata e con dimensioni laterali maggiorate di almeno 50 cm. Preparare un piano d'appoggio perfettamente livellato con uno strato di magrone di almeno 10 cm eventualmente armato con rete elettrosaldata diametro ϕ6/20x20. Se vi è necessità, impiegare anelli di prolunga per raggiungere la quota del terreno. Sigillare i giunti tra i diversi elementi con malta cementizia in modo ermetico per non avere perdite.

Impiegabilità

Il "condensagrassi" ha lo scopo di evitare il versamento nella rete fognaria di olii e grassi derivanti da scarichi civili quali lavandini, lavatrici, lavastoviglie che, combinandosi con detersivi presenti negli scarichi, condenserebbero a temperatura ambiente, determinando la formazione di depositi calcarei sui collettori. Si utilizza appena fuori dei locali lavanderia e cucina per raccogliere i così detti "grassi".

Normativa di riferimento

D. Lgs. 152/2006 "Norme in materia ambientale"

D. Lgs. N. 258 del 18.8.2008

Norma UNI EN 206-1:2006 – Prodotti in calcestruzzo

Norma UNI EN 1825 – Separatori di grassi

D.M. 14/01/2008 – Norme Tecniche per le Costruzioni e Relativa Circolare del 2009.